Frame - Rahmen - Rám

HC3LE RAM13

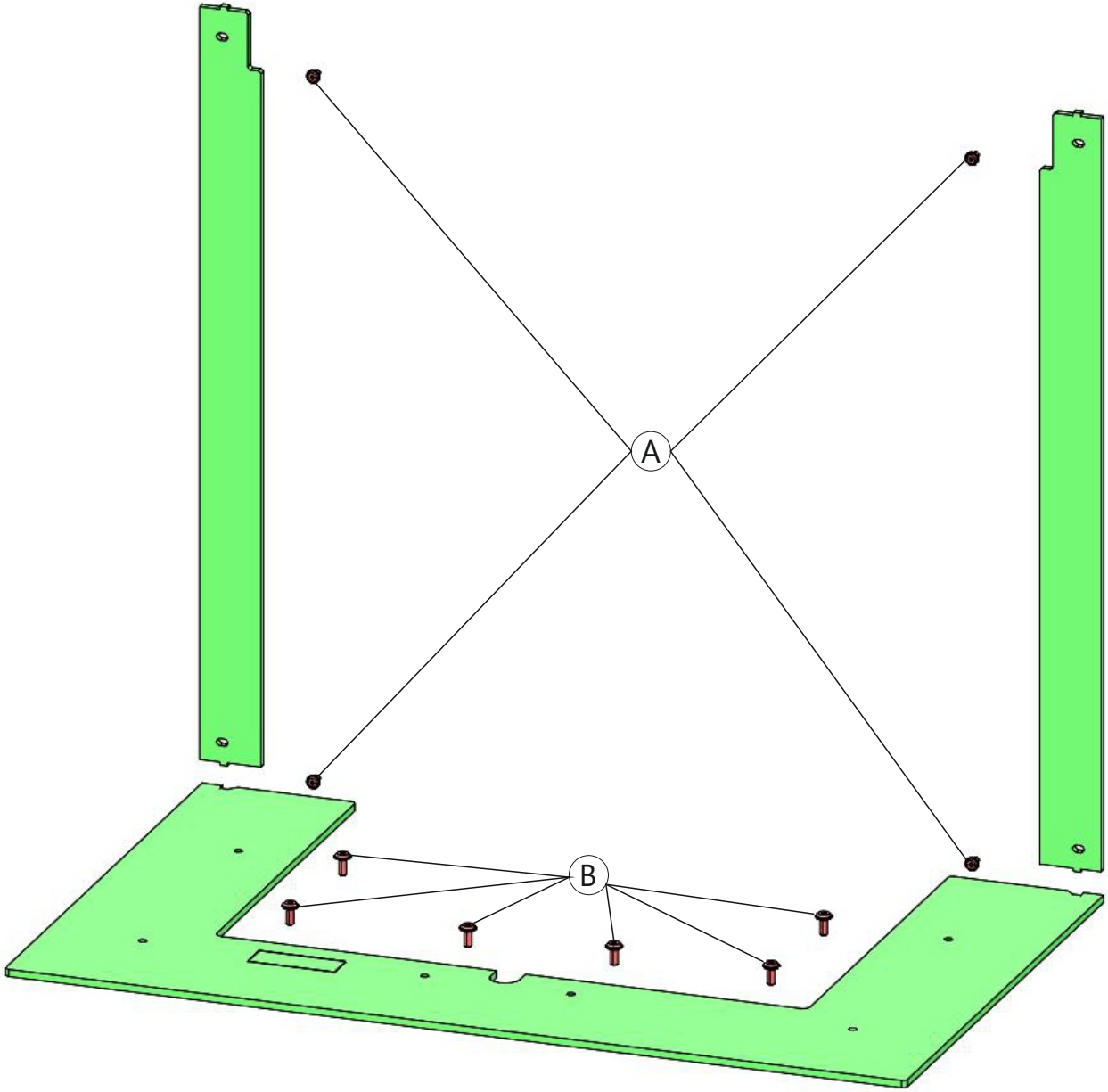

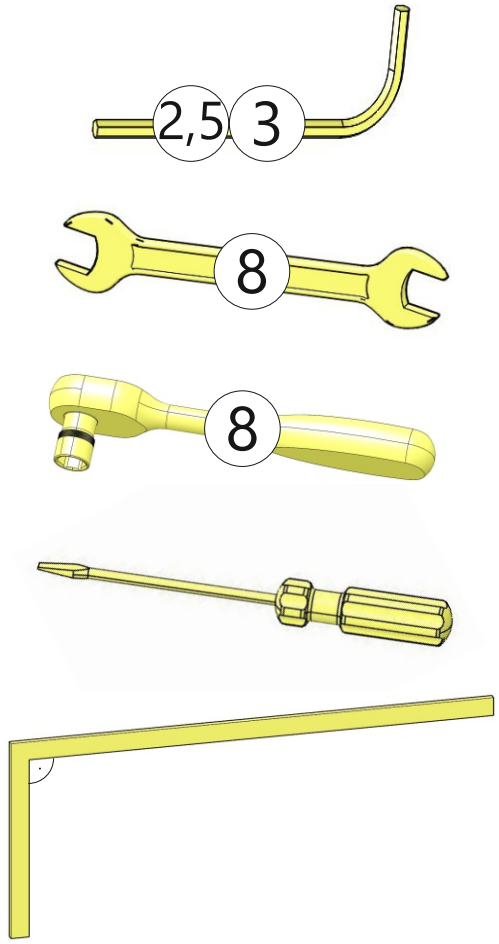

A	4x12mm	4x
B	5x12mm	6x

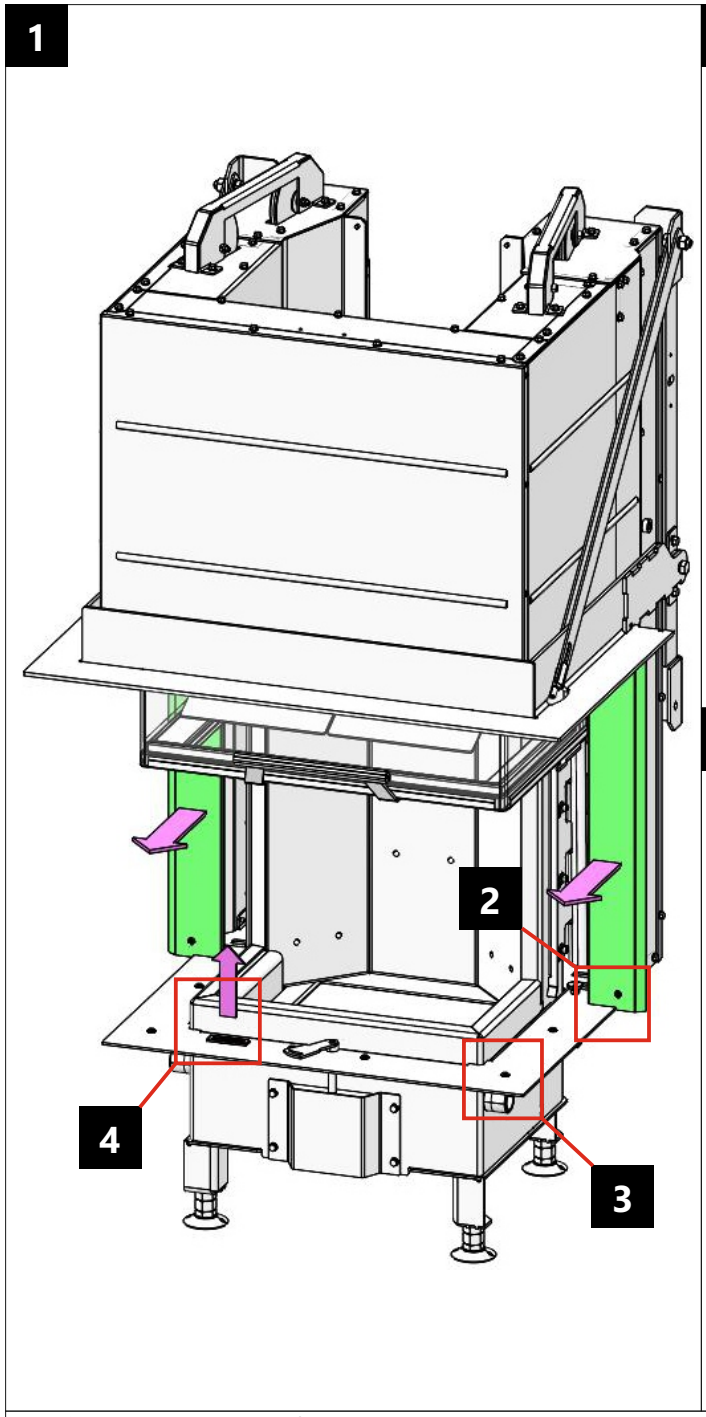
1
2
3
4

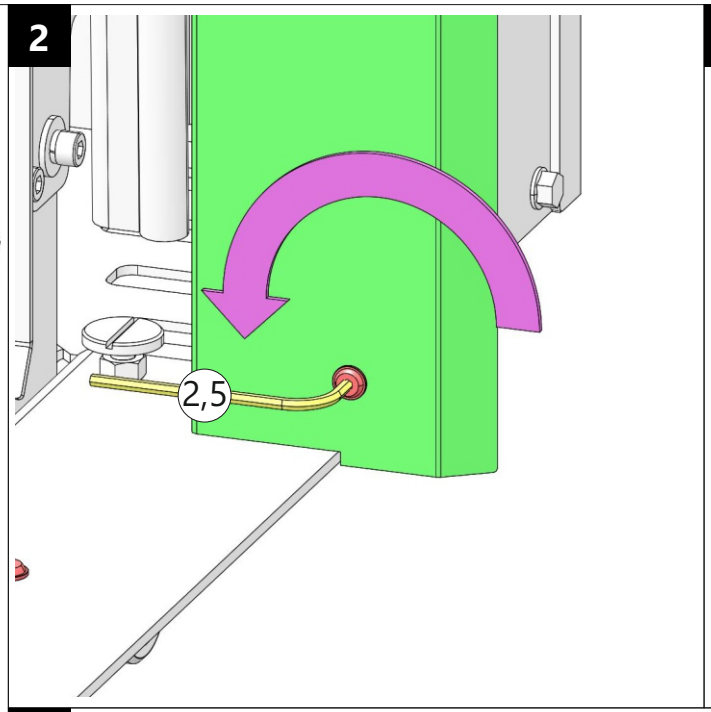
2
2,5

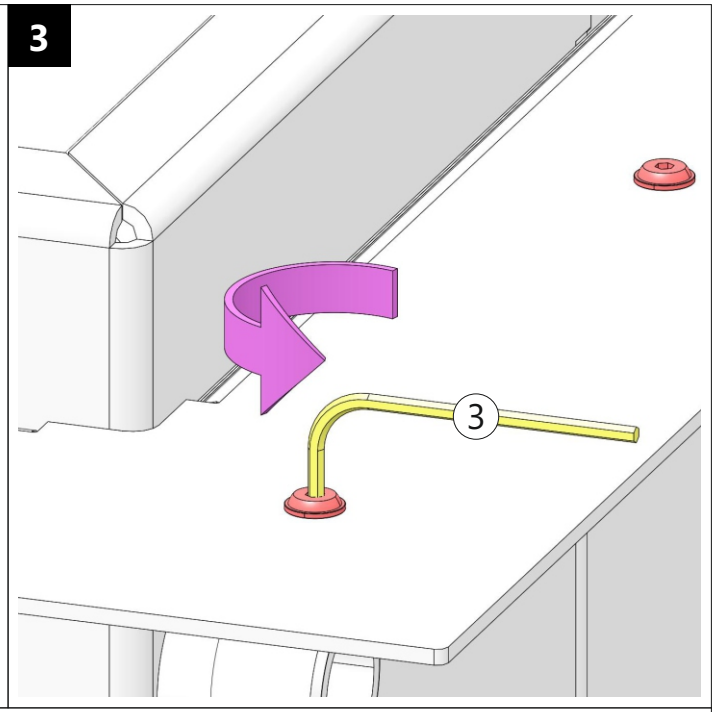
3
3

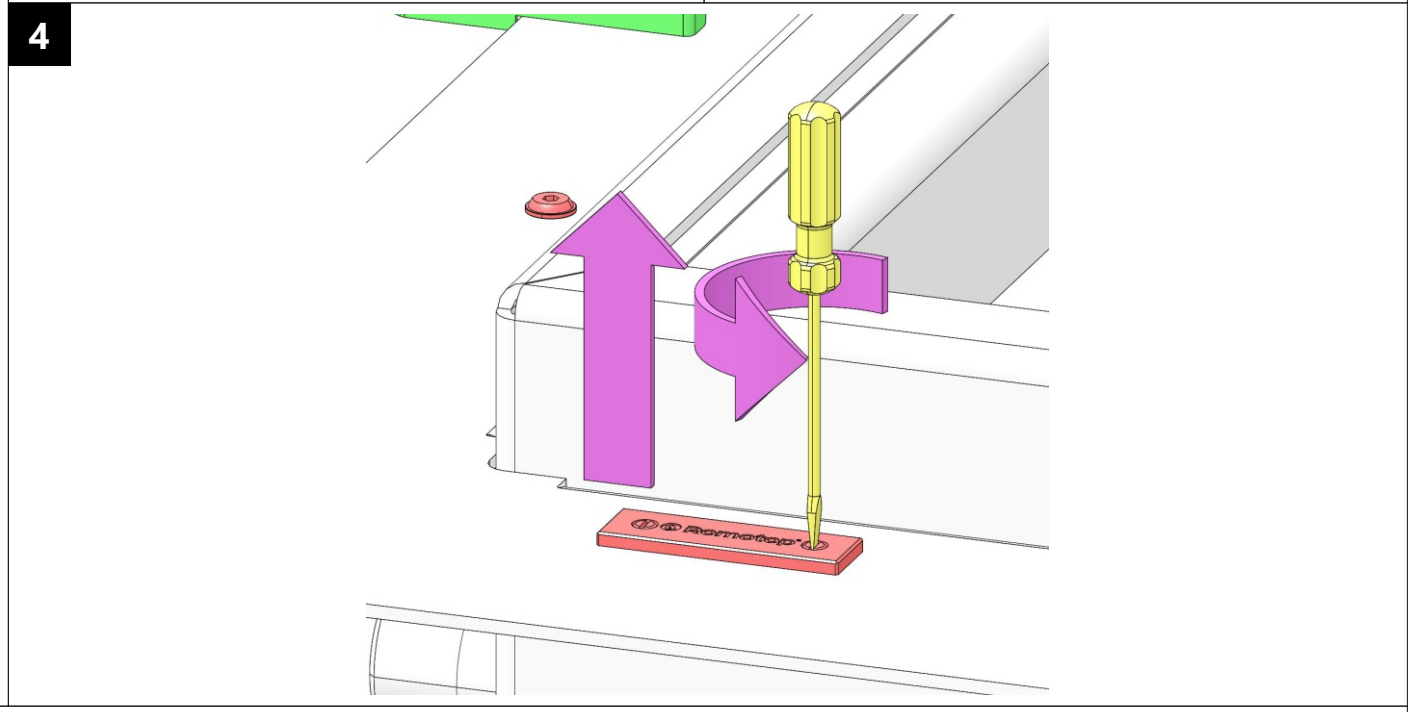
4

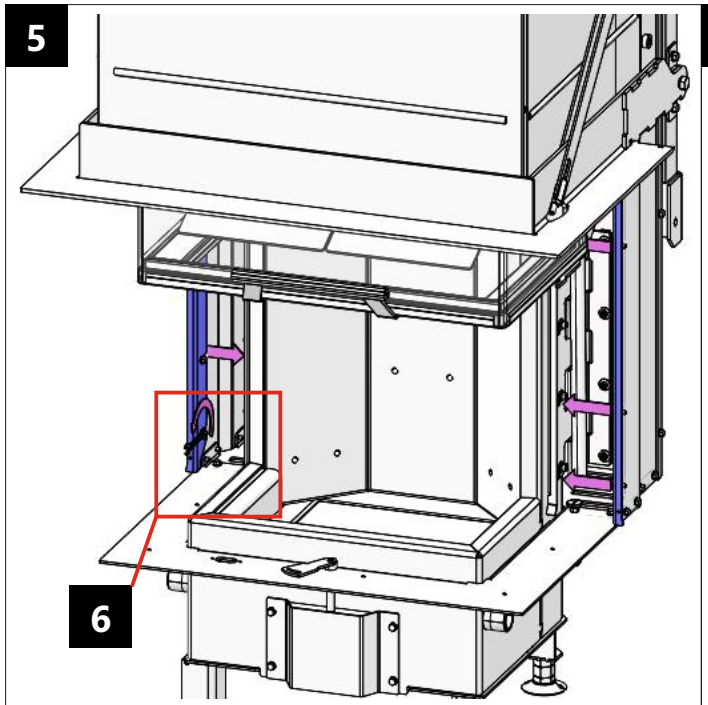
5
6

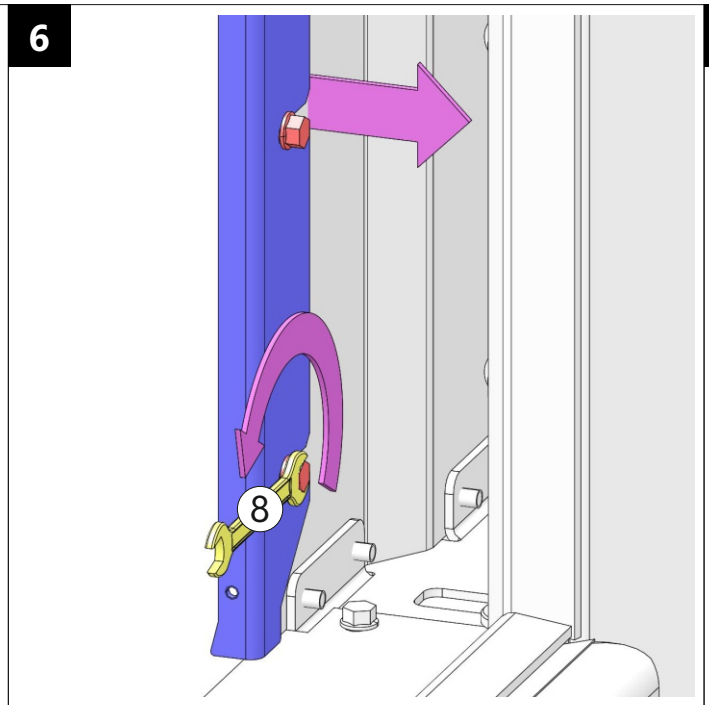
6
8

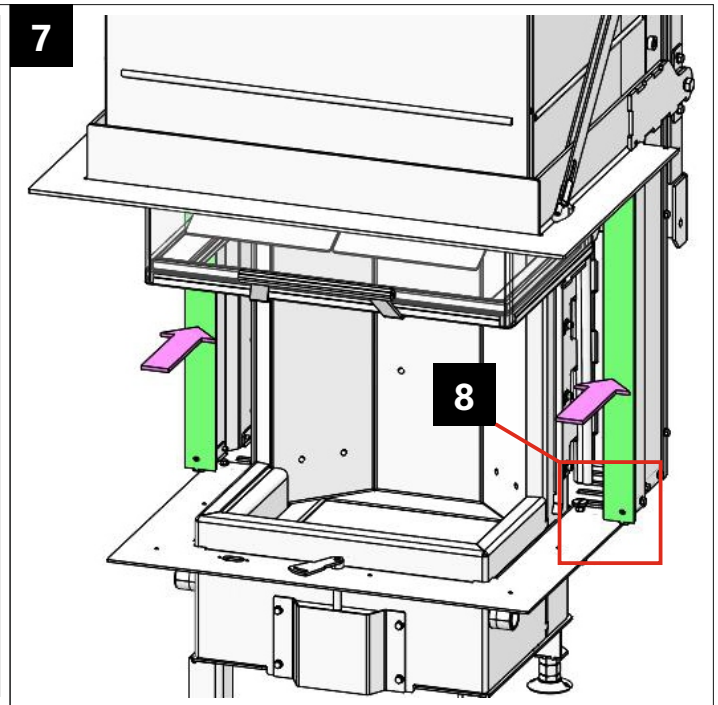
7
8

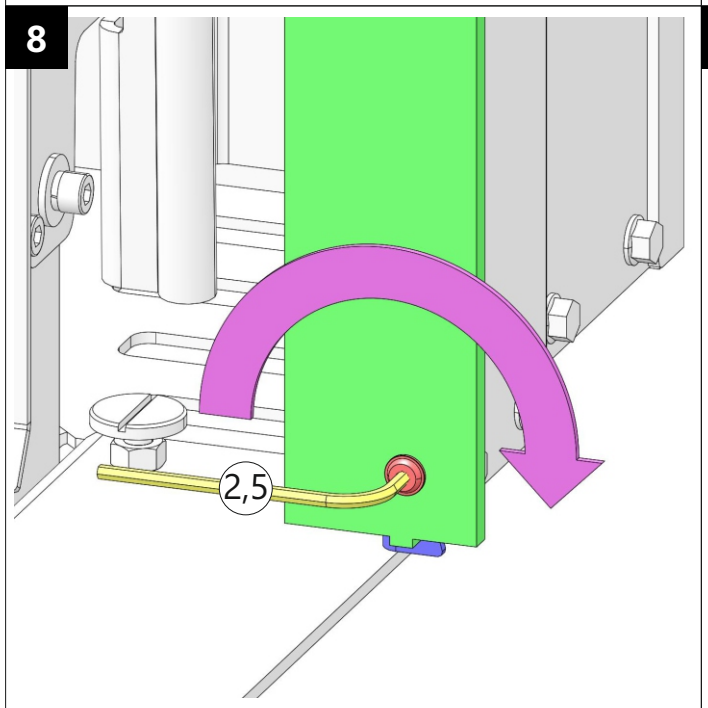
8
2,5

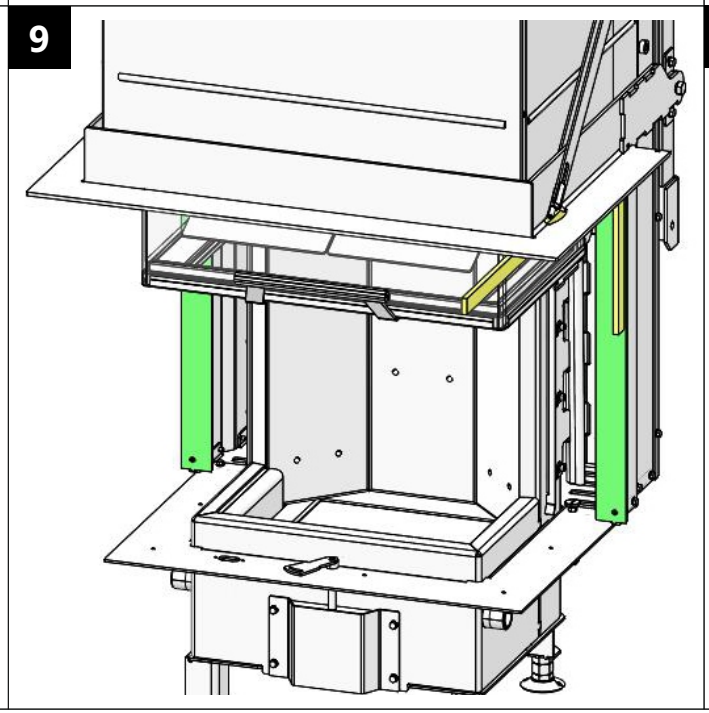
9

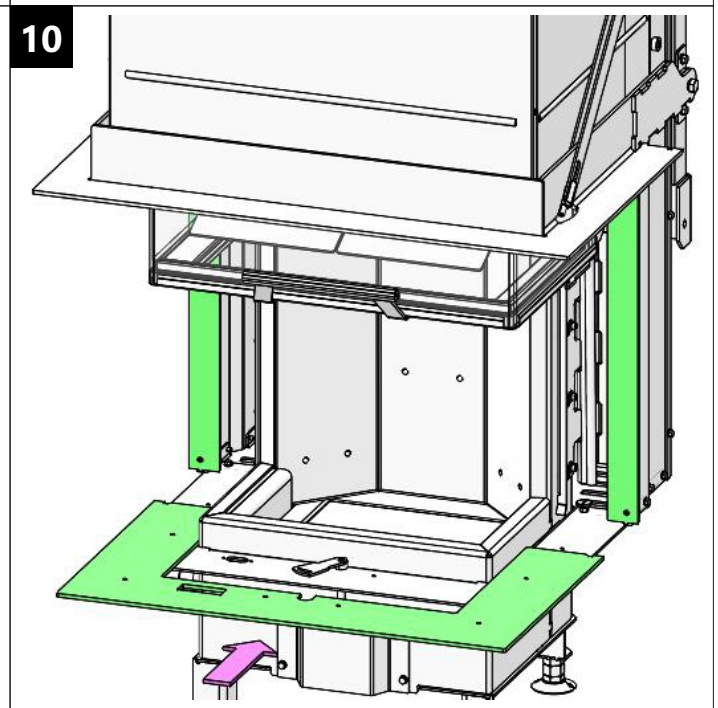
10

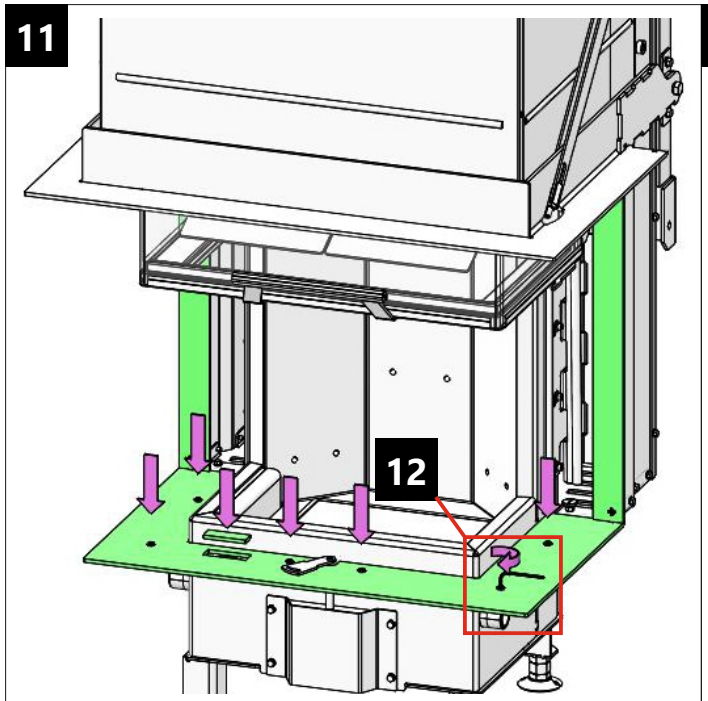
11
12

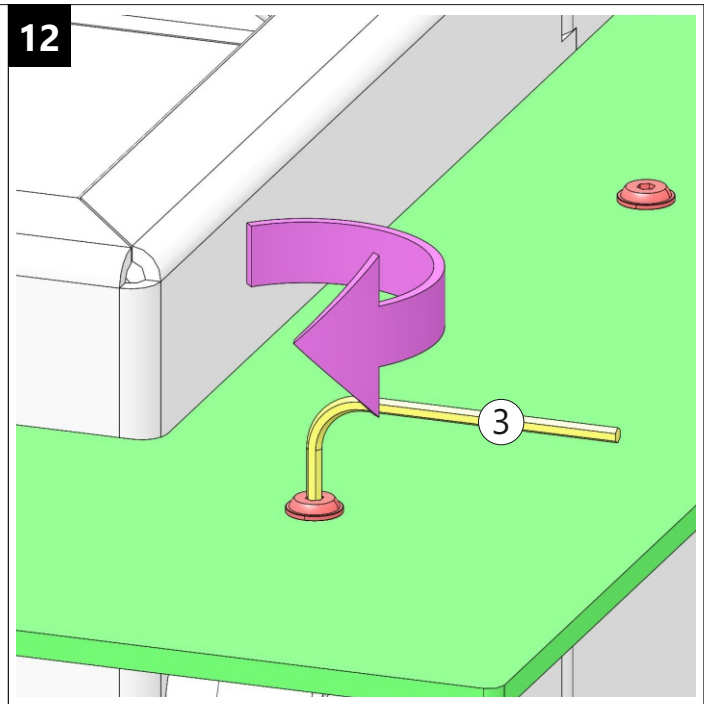
12
3

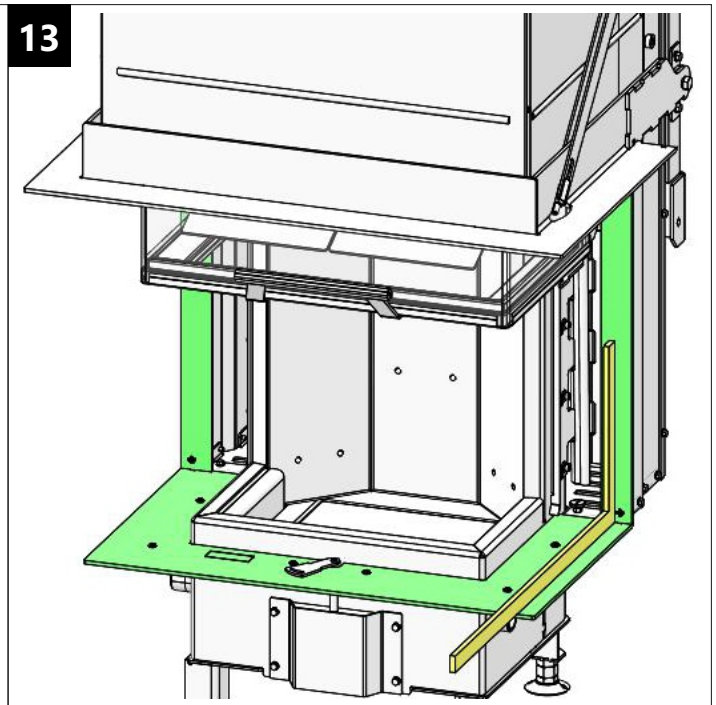
13

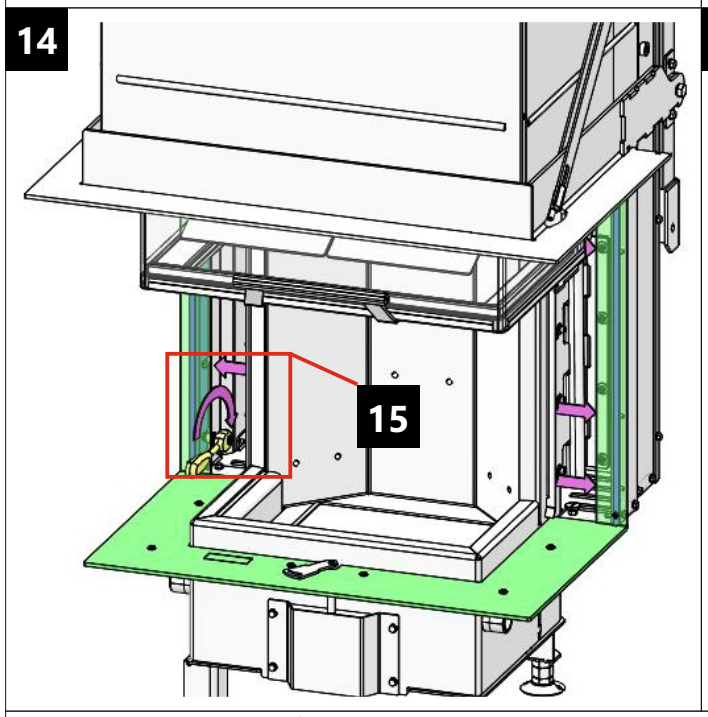
14
15

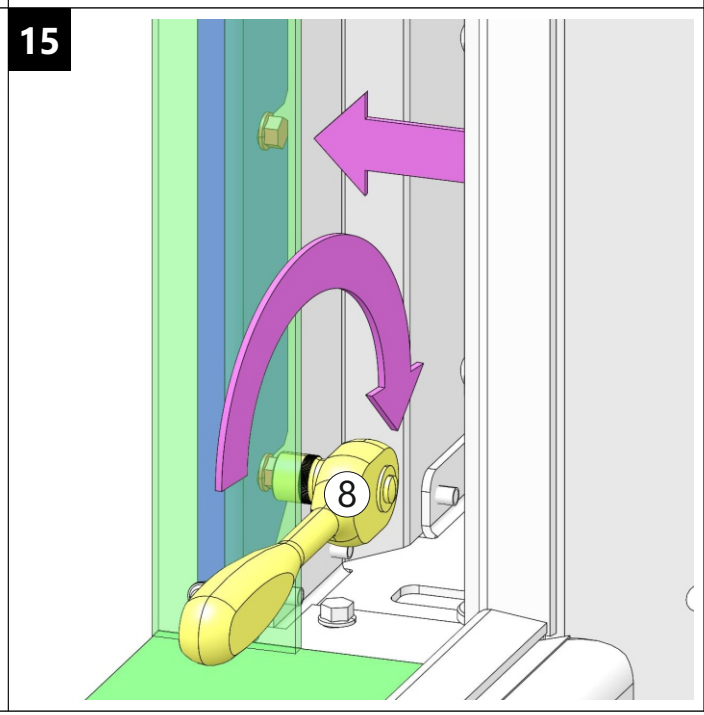
15
8

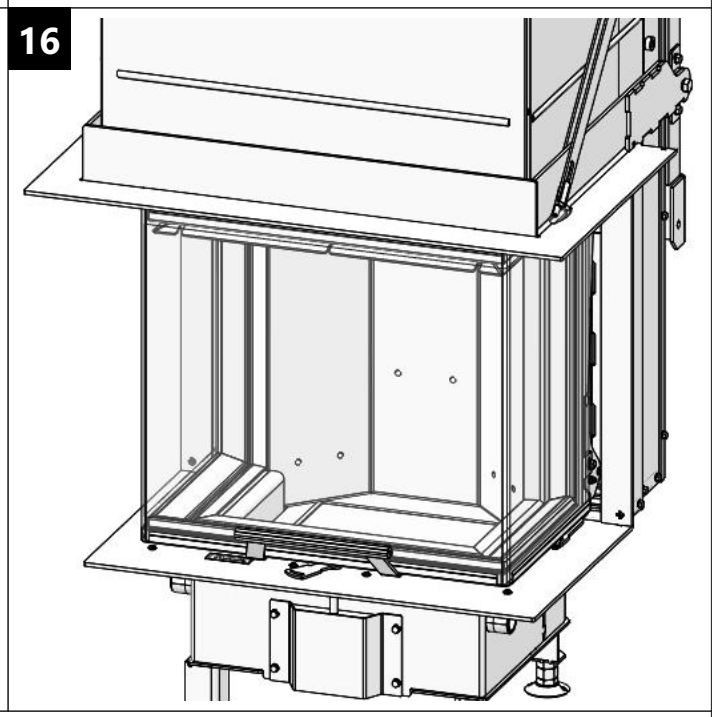
16